ラックオプション

液晶ディスプレイ収納ユニット RD164 type

取扱説明書

お買い上げいただきありがとうございます。ご使用の前にこの説明書をよくお読みの上、正しくお使いください。
この説明書は、必ず保管してください。

安全上のご注意 安全にお使いいただくための注意事項を説明しています。必ずお守りください。
なお、有資格者以外の電気工事は法律で禁止されています。

⚠警告	回避しないと、死亡または重傷を招くおそれがある危険な状況を示します。
⚠注意	回避しないと、軽傷または中程度の傷害を招くおそれがある危険な状況および物的損害のみの発生するおそれがある場合を示します。

お守りいただく内容を次の図記号で区分しています。

⃠ してはいけない

❗ 必ず守る

■使用上のご注意

⚠警告

指に注意	液晶ディスプレイを収納する際、指を挟まないよう十分注意してください。 けがの原因になります。

⚠注意

⚠	液晶ディスプレイを収納する際、コードの挟み込みに十分注意してください。コード断線の原因になります。	❗	液晶ディスプレイを収納する際、必ずディスプレイ収納台の取手を持ち、ゆっくり収納してください。衝撃により液晶ディスプレイが破損するおそれがあります。
⃠	本製品に落下などの強い衝撃を与えないでください。衝撃により破損・へこみ・歪みが発生し、強度低下の原因になります。		引き出した状態で放置しないでください。破損・変形のおそれがあります。
	搭載可能質量を超えないようにしてください。 落下・破損・変形の原因になります。 搭載可能質量：10kg		使用するねじは、指定されたものを使用してください。 取り付けの際は、適正締付トルクにて締め付けてください。締め付けが不十分な場合、落下・破損の原因になります。また、締め付け過ぎの場合は、製品を破損するおそれがあります。
	局所的あるいは偏った荷重をかけないでください。破損・変形の原因になります。		搭載した機器は、必ず固定してください。地震などで機器の落下・破損の原因になります。
	本製品の上に乗ったり、もたれ掛かったりしないでください。破損・転倒・けがの原因になります。		

ねじの呼び	適正締付トルク N・m
M4	1.5～2.0
M5	2.9～3.9

■各部の名称・仕様

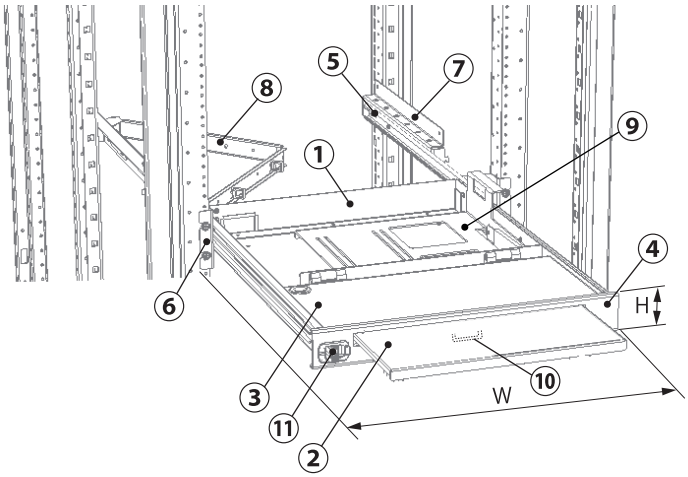

品名記号	外形寸法 mm		呼称	搭載可能質量 kg	製品質量 kg
	W	H			
RD164-52EKN	482.6	88	2U	10	10

U=44.45

●セット内容

	部品名	材質	板厚 mm	数量
①	ボデー	アルミ	t1.5	1コ
②	マウス台	〃	〃	1コ
③	キーボード台	鉄	t1.6	1コ
④	正面パネル	〃	t1.2	1コ
⑤	スライドレール	〃	ー	2本
⑥	ブラケット(R)・(L)	〃	t1.6	各1コ
⑦	山型レール	〃	〃	2本
⑧	ケーブルサポート	〃	t1.2	1コ
⑨	ディスプレイ収納台	〃	t2.3	1コ
⑩	取手	アルミ	ー	1コ
⑪	ホールドラッチ	ー	ー	1コ

●付属品

名称	数量
マウスパッド	1コ
なべ小ねじ M5	2コ
なべ小ねじ M4	4コ
インシュロック	3本
取扱説明書(本紙)	1部

ご注意

・液晶ディスプレイは VESA 規格(75mm・100mm ピッチ)に準拠したタイプを使用してください。
・ケーブルが液晶ディスプレイに対して直角に取り付けるタイプは使用できません。
・液晶ディスプレイは、W375mm×H330mm×D63mm 以内です。また、液晶ディスプレイを付属のなべ小ねじ M4 で固定できない場合は液晶ディスプレイメーカーにご確認ください。
・ミニキーボードは、W340mm×H35mm×D165mm 以内です。
・キーボード台最大スペースは、W400mm×D180mm です。(配線グロメット含む)
・取り付けには、化粧ねじ【RD75】またはケージナット【RD751】をご利用ください。

■取付方法

1. 山型レールに固定されているケーブルサポートの M5 ねじを外してください。(図 1)
2. ドロワーメンバーのディスコネクトスプリングを左右同時に押してロックを解除し、スライドレールを抜いてください。(図 2)

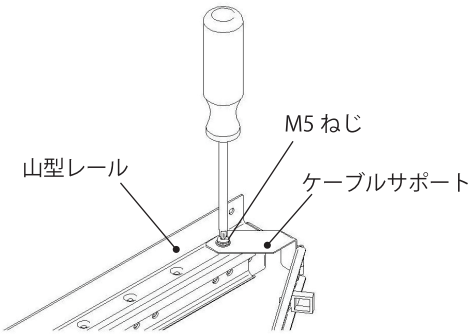

図 1

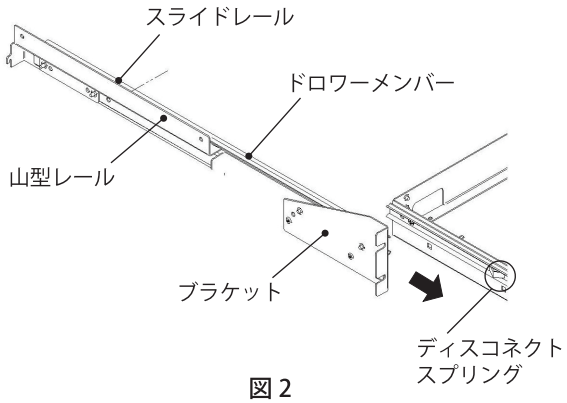

図 2

3. 山型レールに固定されているスライドレールの M4 ねじ 2 か所をゆるめ、スライドレールと山型レールが自由に動かせるようにしてください。(図 3)

ご注意 M4 ねじは取り外す必要はありません。

4. 取付箇所(2U スペース)に、化粧ねじを仮止めしてください。(図 4)

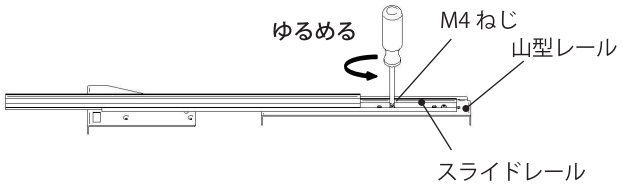

図 3

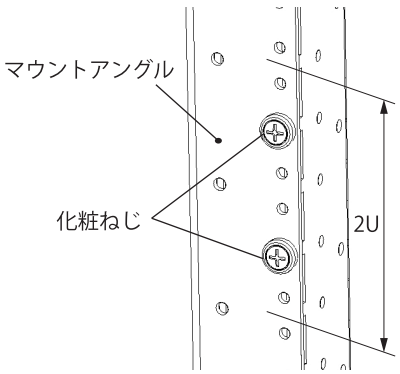

図 4

5. ブラケットの U カット部をマウントアングルの化粧ねじに差し込み、山型レールの爪部を後側のマウントアングル（マウントレール）の角穴に引っ掛け、付属のなべ小ねじ M5 にて固定してください。
ご注意 前後左右で同じ高さに取り付いているか確認してください。

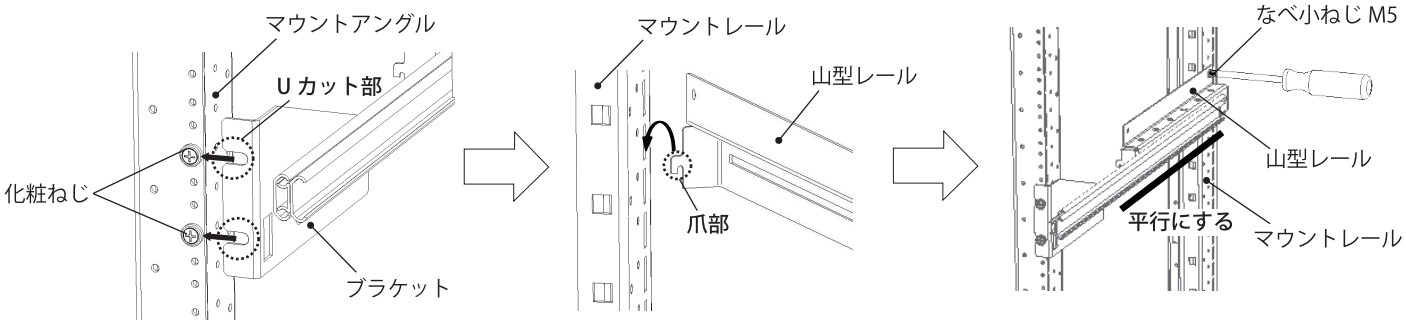

6. 3 でゆるめたスライドレールの M4 ねじ 2 か所を固定してください。

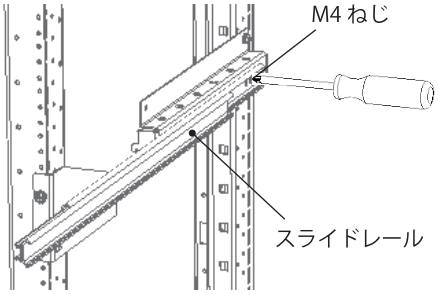

7. ボデーをスライドレールに取り付け、ディスコネクトスプリングを左右同時に押してロックを解除し、奥まで押し込んでください。（図 5）
2 ～ 3 回スライドさせ動きの確認をしてください。（図 6）

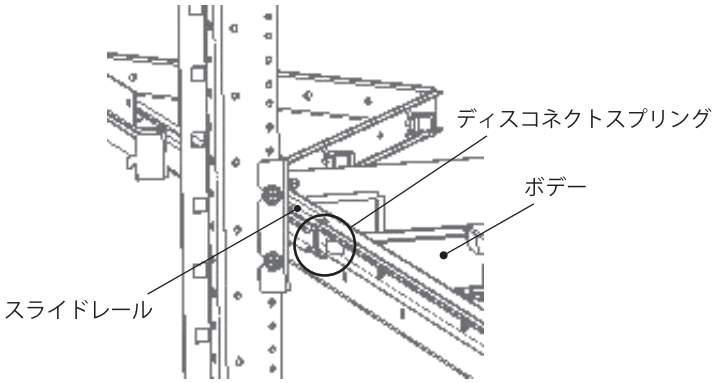

図 5

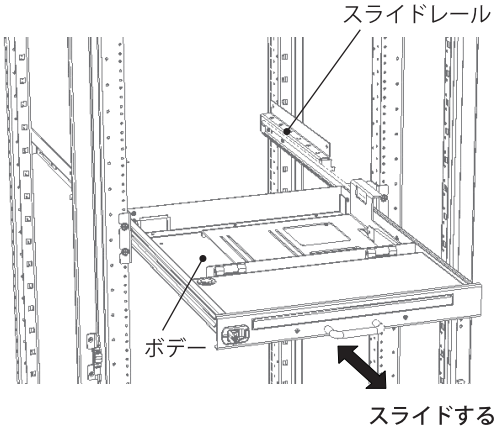

図 6

8. 化粧ねじを本締めしてください。
9. 1 で外したケーブルサポートを M5 ねじで山型レールに固定してください。（図 7）
ご注意 マウントアングル（マウントレール）間のピッチにより取付位置が異なります。

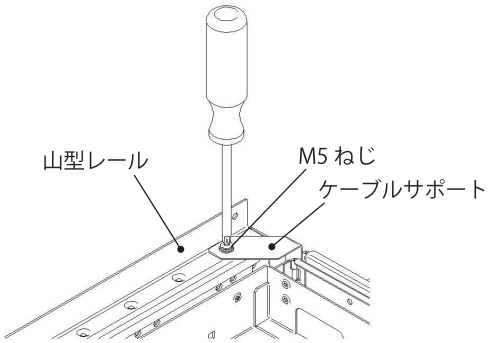

図 7

⚠注意

取り付けの際は、適正締付トルクにて締め付けてください。締め付けが不十分な場合、落下・破損の原因になります。また、締め付け過ぎの場合は、製品を破損するおそれがあります。

ねじの呼び	適正締付トルク N・m
M4	1.5～2.0
M5	2.9～3.9

10. マウス台の両端にある PUSH 部を両手で押してください。(少しマウス台がでてきます)
11. マウス台の端を持ち、引き出して付属のマウスパッドをキーボードテーブルに貼り付けてください。
12. マウス台を収納する際は、マウス台両端のＰＵＳＨ部を両手でロックがかかるところまで押して収納してください。

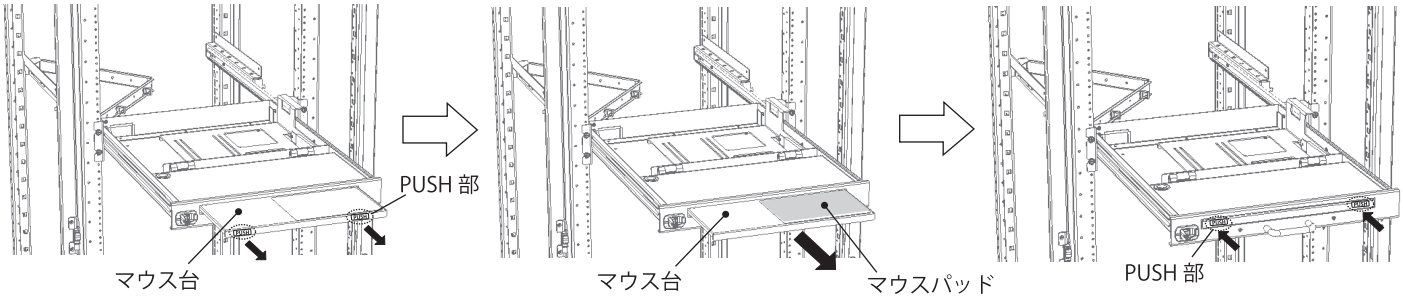

■液晶ディスプレイ取付方法

1. 液晶ディスプレイが取り付けやすい位置までディスプレイ収納台を引き上げてください。(図 8)
2. 液晶ディスプレイを付属のなべ小ねじ M4(４か所)にて固定してください。(図 9)

ご注意　付属のなべ小ねじ M4 で固定できない場合は、液晶ディスプレイメーカーにご確認ください。

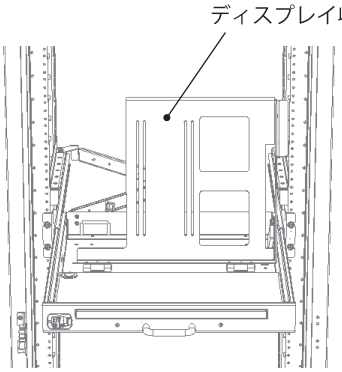

図 8

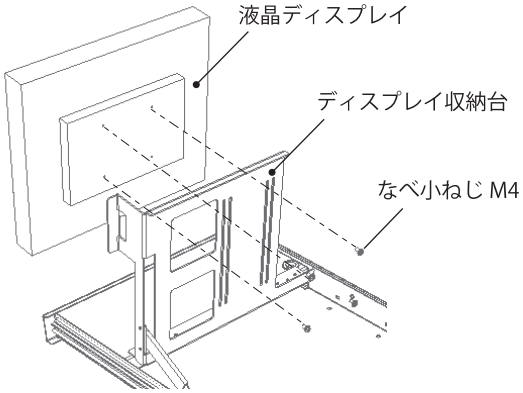

図 9

⚠注意

取り付けの際は、適正締付トルクにて締め付けてください。締め付けが不十分な場合、落下・破損の原因になります。また、締め付け過ぎの場合は、製品を破損するおそれがあります。

ねじの呼び	適正締付トルク N・m
M4	1.5～2.0

■配線処理方法

1. キーボード・マウスのコードを配線穴を使って通しください。(図 10)
2. インシュロック結束用角穴に液晶ディスプレイ・ミニキーボード・マウスの配線を付属のインシュロックにて固定してください。(図 11)

ご注意　コードには余長をもたせてください。

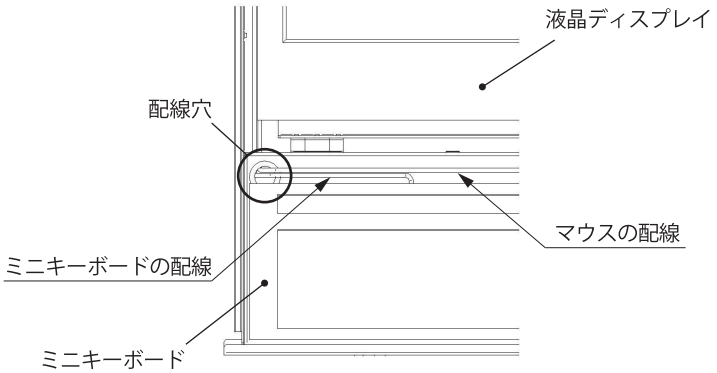

図 10

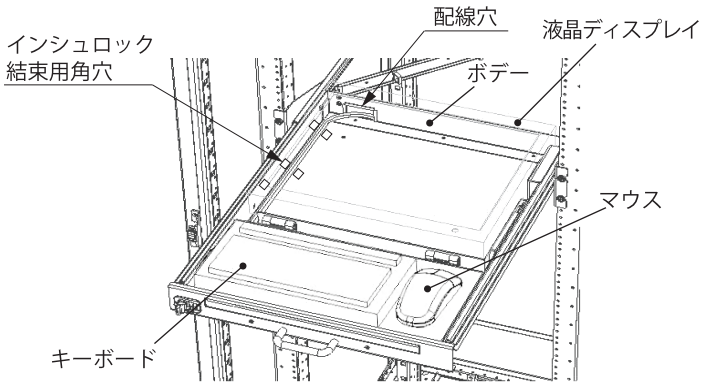

図 11

3. ケーブルサポートに付いているロッキングワイヤーサドルにコードを通してください。
ご注意 コードには余長をもたせてください。

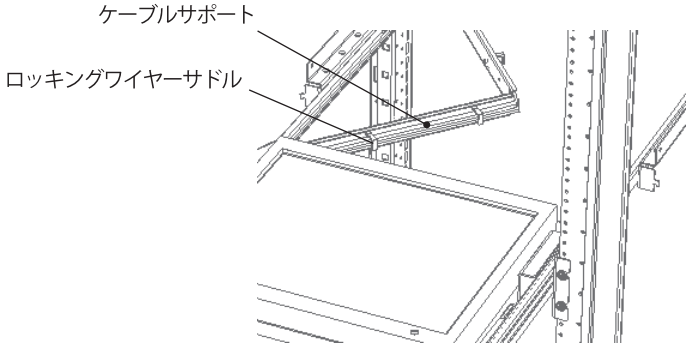

■液晶ディスプレイの操作方法

●引出し方法

1. ボデーを引き出すためホールドラッチのロックを解除してください。(図 12)(「●ホールドラッチの操作方法」を参照)
2. 正面パネルの取手を持ち、手前に引き出してください。(図 13)
3. ディスプレイ収納台の取手を持ち、適切な角度まで引き上げてください。(図 14)

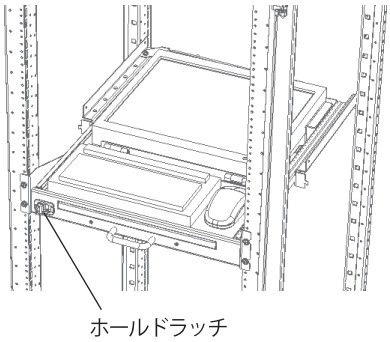

図 12

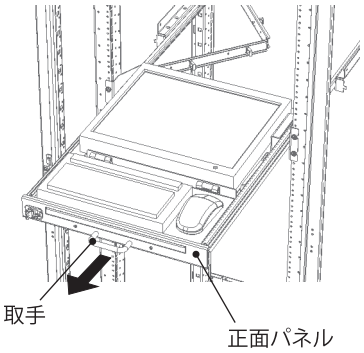

図 13

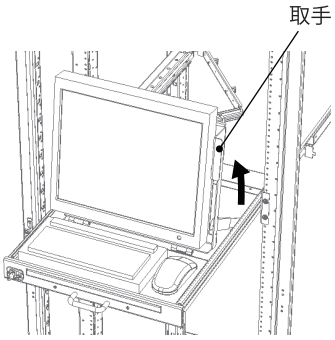

図 14

●収納方法

1. 2 段階のロック機構があります。ロックを解除するため、ディスプレイ収納台を 1 度手前に引いて、奥へ倒してください。(図 15)
2. 再度取手を手前に引いて、そのまま奥へゆっくり倒して収納してください。(図 16)

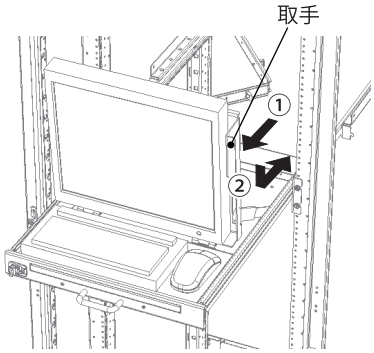

図 15

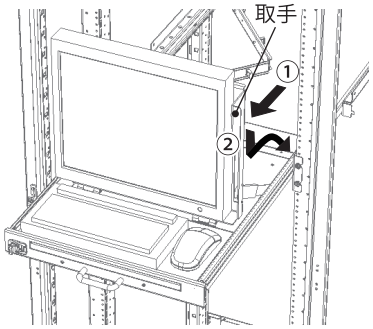

図 16

⚠警告

液晶ディスプレイを収納する際、指を挟まないよう十分注意してください。
けがの原因になります。

⚠注意

液晶ディスプレイを収納する際、必ずディスプレイ収納台の取手を持ち、ゆっくり収納してください。
衝撃により液晶ディスプレイが破損するおそれがあります。

3. スライドレールの両側のディスコネクトスプリングを左右同時に押してロックを解除し、収納してください。

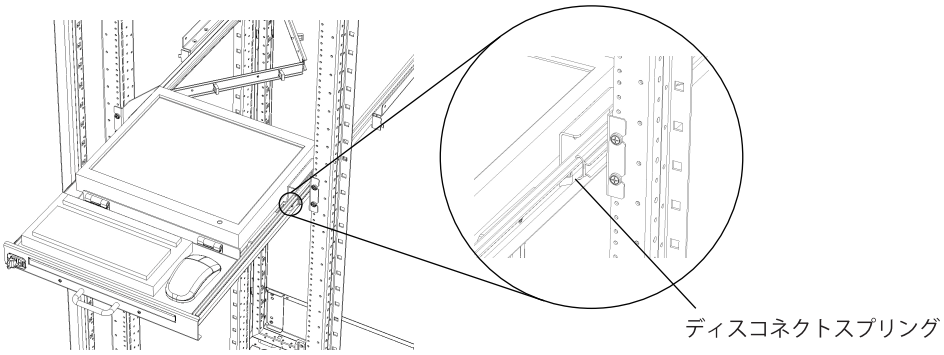

4. ホールドラッチで固定してください。(「●ホールドラッチの操作方法」を参照)

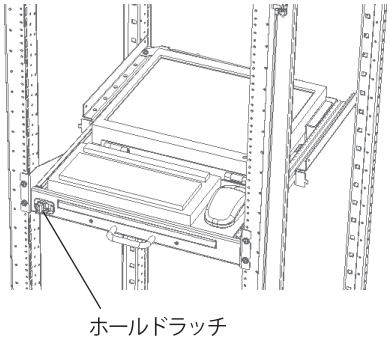

●ホールドラッチの操作方法

1. プッシュボタンを押すと、ロックを解除することができます。
2. レバーを倒すと、ロックすることができます。
   スライドロックをスライドすることにより、不意なレバーの跳上がり防止機構がついています。

ご注意 ラッチが確実に掛かっているか、がたつきがないか確認してください。

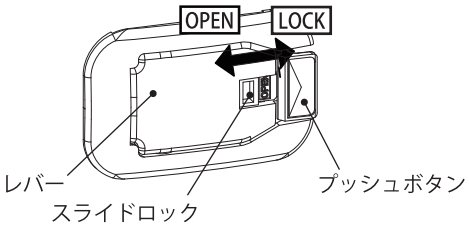

ホールドラッチ

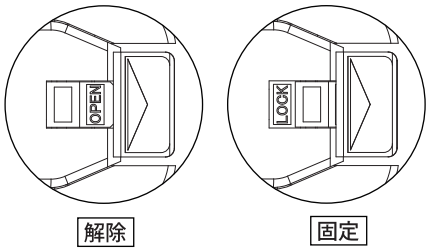

スライドロック拡大図

付属品

施工業者名	
TEL	
施工年月日	年　月　日

お問合わせ先

ご不明な点がありましたら弊社お客様相談センターにお問合わせください。

TEL(0561)64-0152

〈受付時間〉9：00～12：00、13：00～17：00(土・日・祝日は休み)

- お客様からご提供いただいた個人情報は、商品の修理やご相談への対応、および情報の提供に利用いたします。
- 利用目的の範囲内で、グループ各社と共同で利用させていただく場合があります。
- 個人情報はあらかじめ本人の同意を得ないで、第三者に提供することはいたしません。

本製品の故障や瑕疵により、当社の予見の有無を問わず生じた二次損害について、当社は一切の責任を負いかねます。
仕様など、お断りなしに変更することがありますのでご了承ください。

2026年7月
C454450924

NITTO KOGYO
日東工業株式会社
〒480-1189 愛知県長久手市蟹原2201番地

©NITTO KOGYO CORPORATION